Demande d'information pour canne d'allumage haute tension spécifique

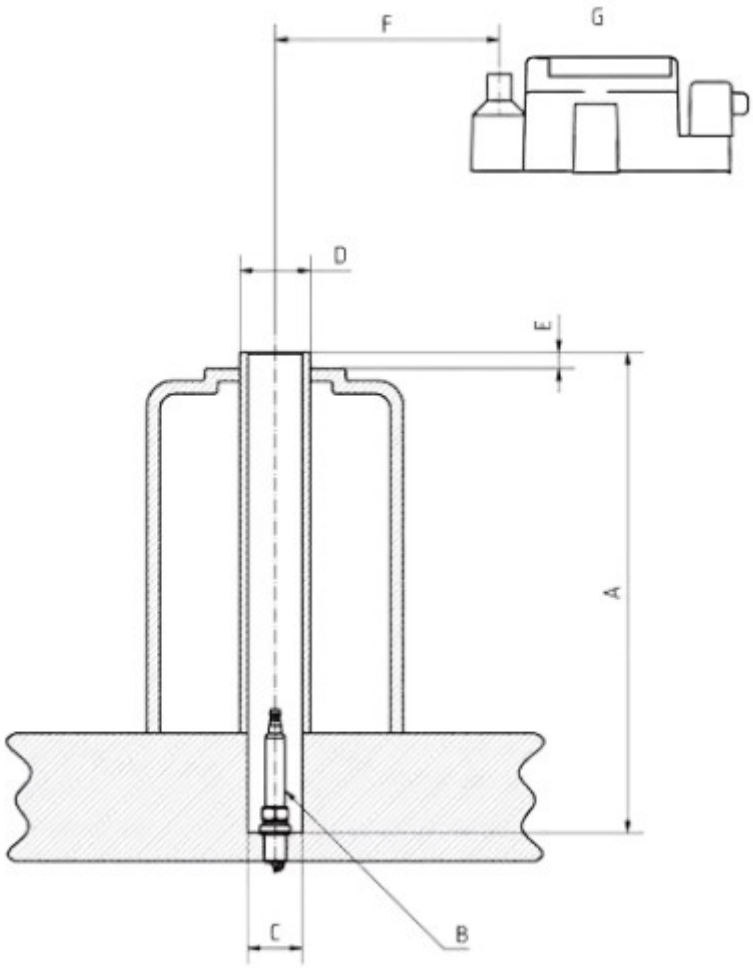

Remplissez ce questionnaire en vous servant du codage du schéma et adressez-le nous, pour commander la canne d'allumage haute tension Polymot, adaptée à votre moteur.

A Longueur de l'isolant : _____

B Type de bougie : _____

C Diamètre intérieur du puits d'allumage : _____

D Diamètre extérieur du puits d'allumage : _____

E Longueur entre le puits d'allumage et la protection : _____

F Longueur du puits d'allumage : _____

G Type de bougie : _____

Embout de la bobine : _____

Joint de bougie : _____

Passe-câble couvrant le puits de bougie : _____

Résistance en céramique 5 kΩ : _____

Marque et modèle du moteur : _____

Type de sortie de l'isolant teflon : _____